Codice - Code

STAFFA REGOLABILE

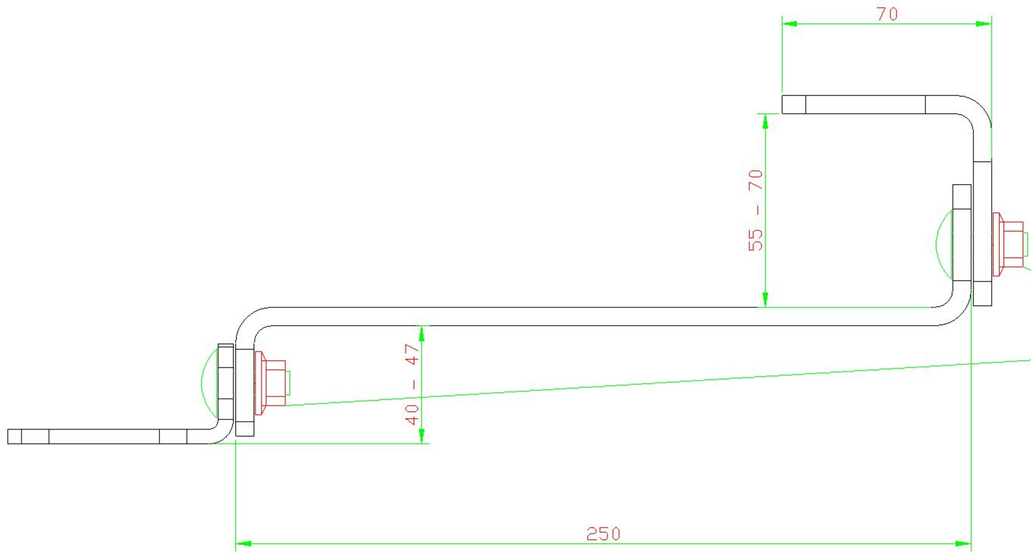

VITI QUADRO SOTTO TESTA
CON DADI FLANGIATI M10
PUNTI DI REGOLAZIONE STAFFA

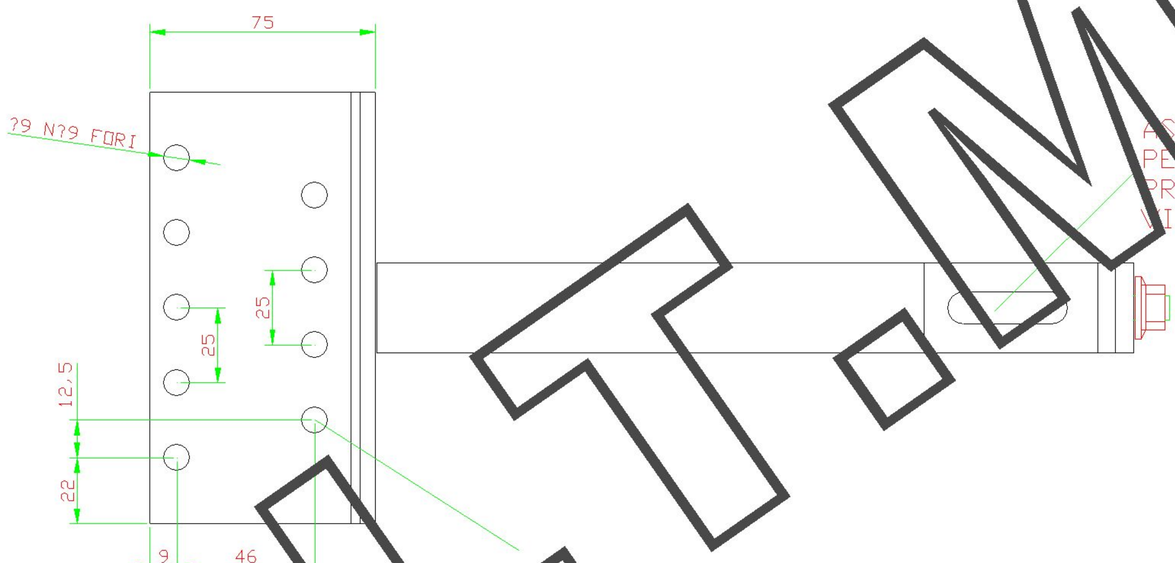

ASOLA 10,5X40
PER AGGANCIO SU
PROFILO PR001 MEDIANTE
VITE A MARTELLO

FORI PER FISSAGGIO
STAFFA SU TETTO

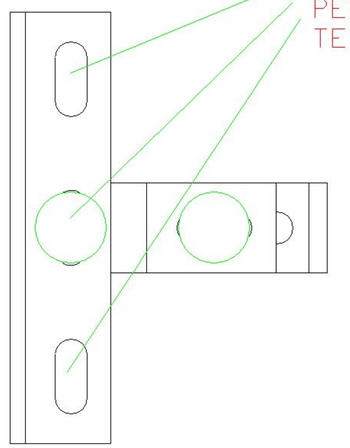

POSSIBILITA DI SPOSTARE
IN 3 PUNTI IL BRACCIO
PER INSTALLAZIONE SU
TETTO

PESO 1120 GRAMMI

N.T.M. snc

	Codice	Rev	Riferimento	Quantità	Descrizione
★ Area con modifica					

N.T.M. SNC	Descrizione - Description: Staffa regolabile in 2 punti e in 3 posizioni					
	Materiale - Material: aisi 304 1.4301 spessore 6 mm PIASTRA acciaio inox 1.4016 spessore 5 mm					
Prodotto-Product	Tratt. Superfic.	Scala-Scale 2 : 1	T.P.	Ar.Gest.	Firma-Sign	Cod. Semilavorato
Sostituisce il	Tratt. Term.	Mov.Rev. / Data-Date	Mov.Rev.	Data-Date	Visto-Check	Cod. Dest.
Sostituito da					Data 19/04/2010	
Derivato da					Codice - Code STAFFA REGOLABILE S002	